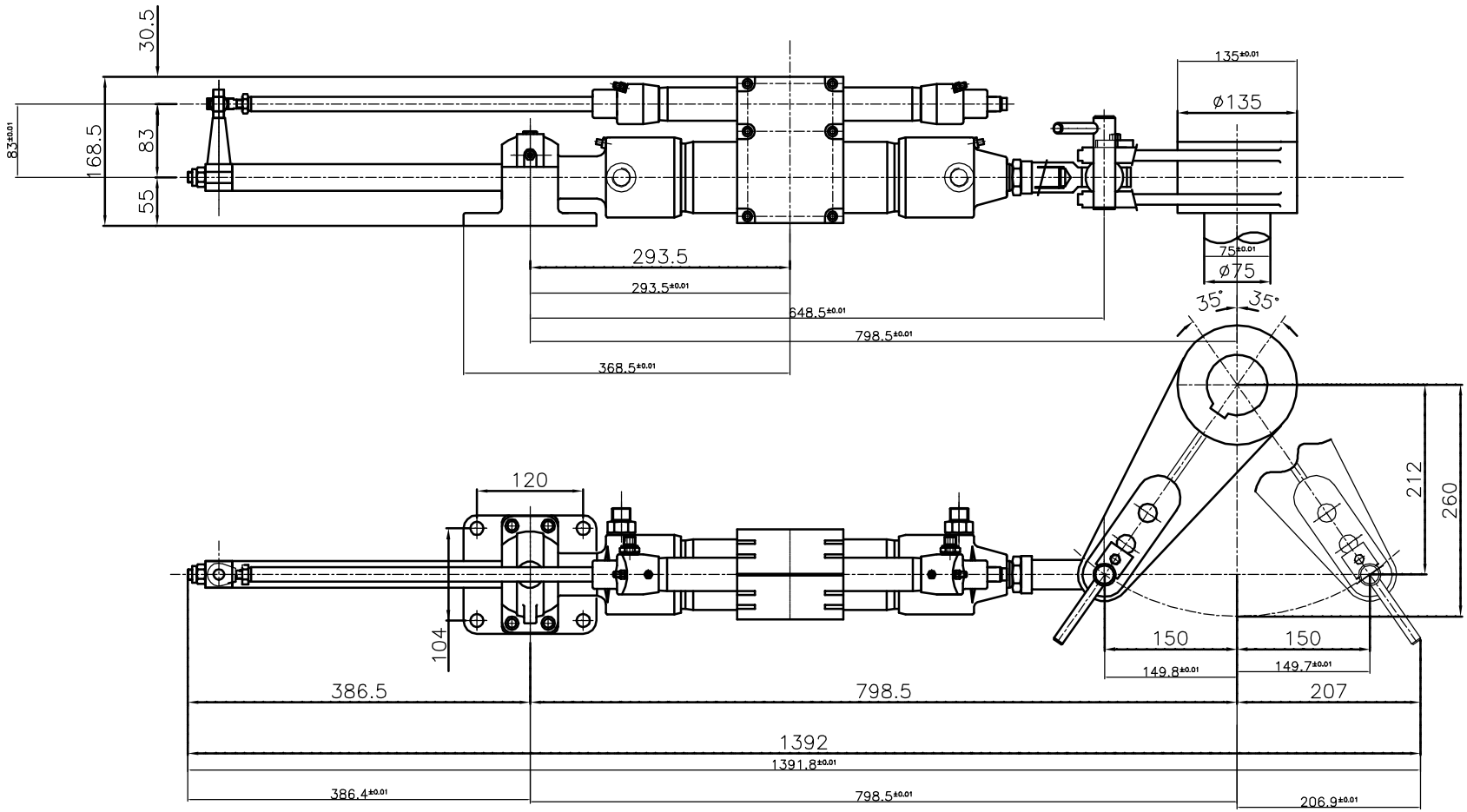


| CARATTERISTICHE TECNICHE CL.0–78N | | |
|---|---|---|
| CILINDRATA | 783 | cm3 |
| SUPERFICIE ATTIVA | 26,10 | cm2 |
| MOMENTO TORCENTE | 502 | kgm |
| PRESSIONE DI ESERCIZIO | 100 | bar |
| PRESSIONE DI CALCOLO | 125 | bar |
| PRESSIONE IDROSTATICA | 188 | bar |
| RENDIMENTO | 0,9 | |

| CARATTERISTICHE TECNICHE FEED–BACK | | |
|---|---|---|
| CILINDRATA | 180 | cm3 |
| SUPERFICIE ATTIVA | 6 | cm2 |
| PRESSIONE DI ESERCIZIO | 10 | bar |

MATERIALE
PROFILO
TAGLIO
PESO IN KG
N. CODICE

PESO IN KG | SCALA

MODIFICHE

| | DATA | DESCRIZIONE | DISEGNATORE |
|---|---|---|---|
| 7 | | | |
| 6 | | | |
| 5 | | | |
| 4 | | | |
| 3 | | | |
| 2 | | | |
| 1 | | | |

DENOMINAZIONE
MACCHINA DEL TIMONE TIPO: CL.0/78N–FB
PIAZZAMENTO ED INGOMBRI

DISEGNATO IL 05 Febbraio 2008
DA Mauro
NOTE

MARSELLI
Timonerie idrauliche
Timonerie elettroidrauliche
Telecomandi
CE
62012 CIVITANOVA MARCHE
ITALY
Via N. Bixio 63
Tel. (0733–813977)
Fax (0733–771284)

NUMERO CODICE
MA 3749