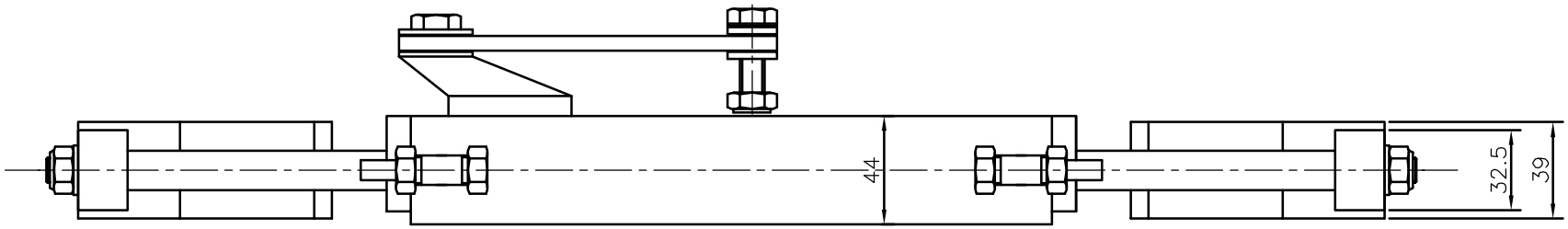

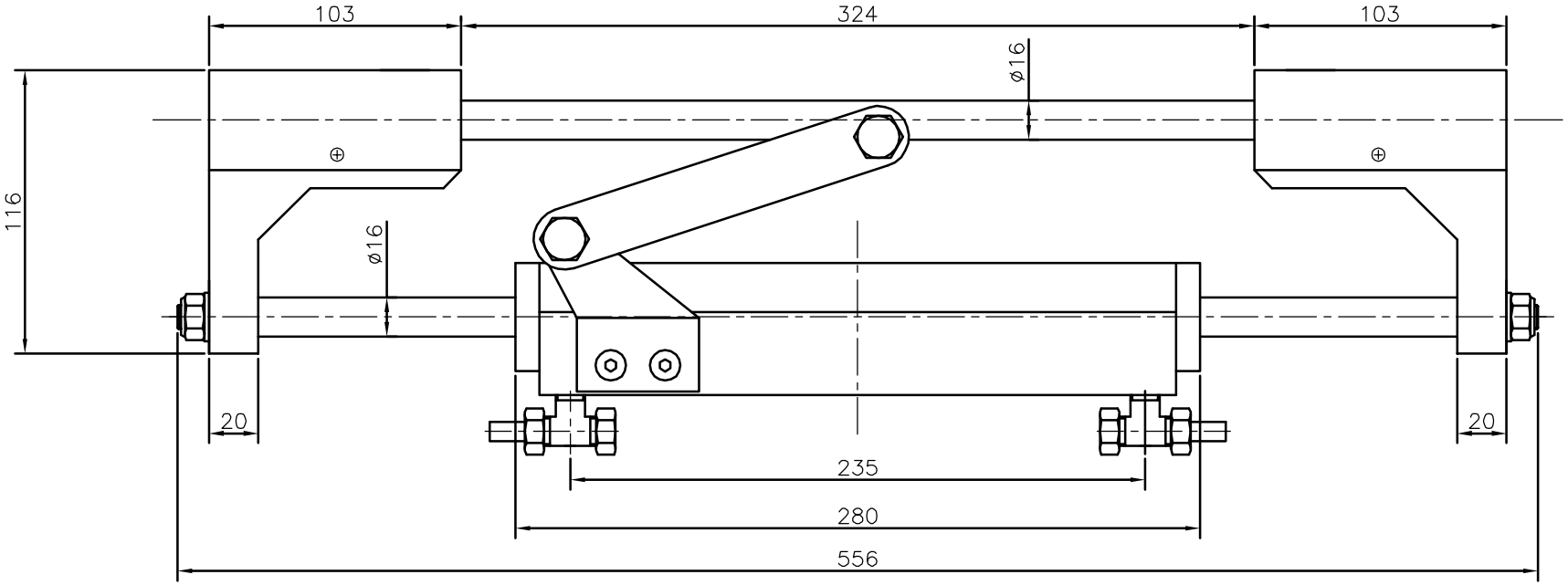

TECHNICAL CHARACTERISTICS

CUBIC CAPACITY	=	70	cm3
STROKE	=	100+100	mm
Motor FB	=	150	CV

MATERIALE
PROFILO
TAGLIO
PESO IN KG
N. CODICE

PESO IN KG | SCALA 1:2

MODIFICHE

	DATA	DESCRIZIONE	DISEGNATORE
7			
6			
5			
4			
3			
2			
1			

DENOMINAZIONE
Outboard cylinder type: FB–150 F
OVERALL DIMENSIONS

DISEGNATO IL 3 February 2009
DA Zallocco Emanuele

NOTE

Timonerie idrauliche
Timonerie elettroidrauliche
Telecomandi

62012 CIVITANOVA MARCHE
ITALY
Via N. Bixio 63
Tel. (0733–813977)
Fax (0733–771284)

NUMERO CODICE
MA 4103