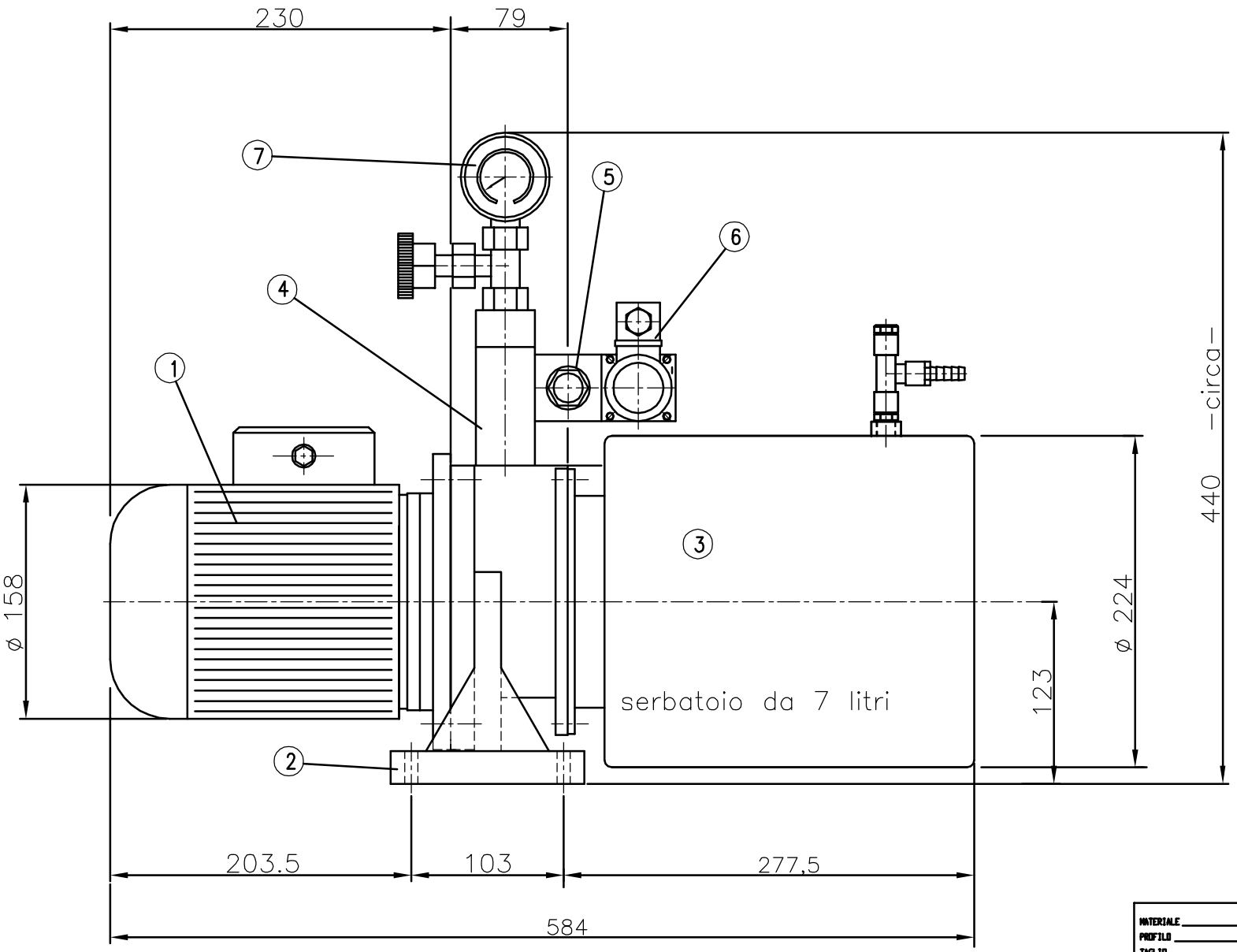

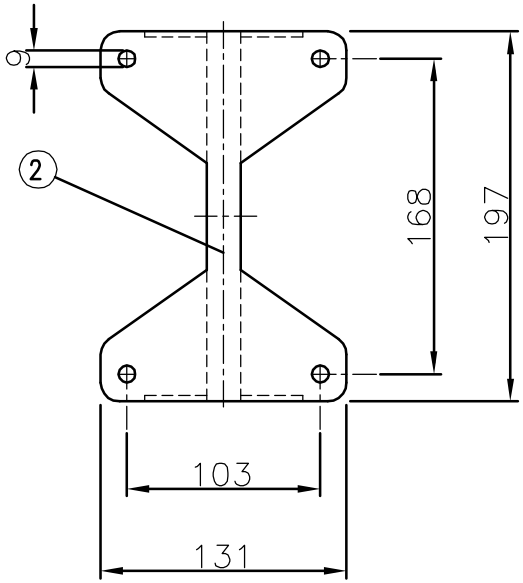

POS	DESCRIZIONE	QT	CODICE	MATERIALE	DIM. TAGLIO	PESO KG
7	MANOMETRO	1	ø63–1/4"G	0–160 bar		"Vika"
6	ELETTROVALVOLA		DHI 0714	24V.–CC		ATOS
5	VALVOLA DI NON RITORNO		AM3U PA B1003			Aron
4	BASE ELETTROVALVOLA	1	BE 06	CETOP 3		Marsili
3	SERBATOIO	1	SC 7–224			"OMT"
2	SUPORTO GRUPPO–LANTERNA	1	P200–BC20			"OMT"
1	MOTORE ELETTRICO	1	0,55kw–220/380V.			Marelli

MATERIALE
PROFILO
TAGLIO
PESO IN KG
N. CODICE

PESO IN KG
SCALA 1:2

MODIFICHE	DATA	DESCRIZIONE	DISEGNATORE	
				7
				6
				5
				4
				3
				2
				1

DENOMINAZIONE
Centralina tipo: CC–7A
DIMENSIONI D'INGOMBRO

DISEGNATO IL 26.Ottobre.1999
DA otto
NOTE

Timonerie idrauliche
Timonerie elettroidrauliche
Telecomandi

62012 CIVITANOVA MARCHE
ITALY
Via N. Bixio 63
Telef. (0733–813977)
Fax (0733–771284)

NUMERO CODICE
MA 1129