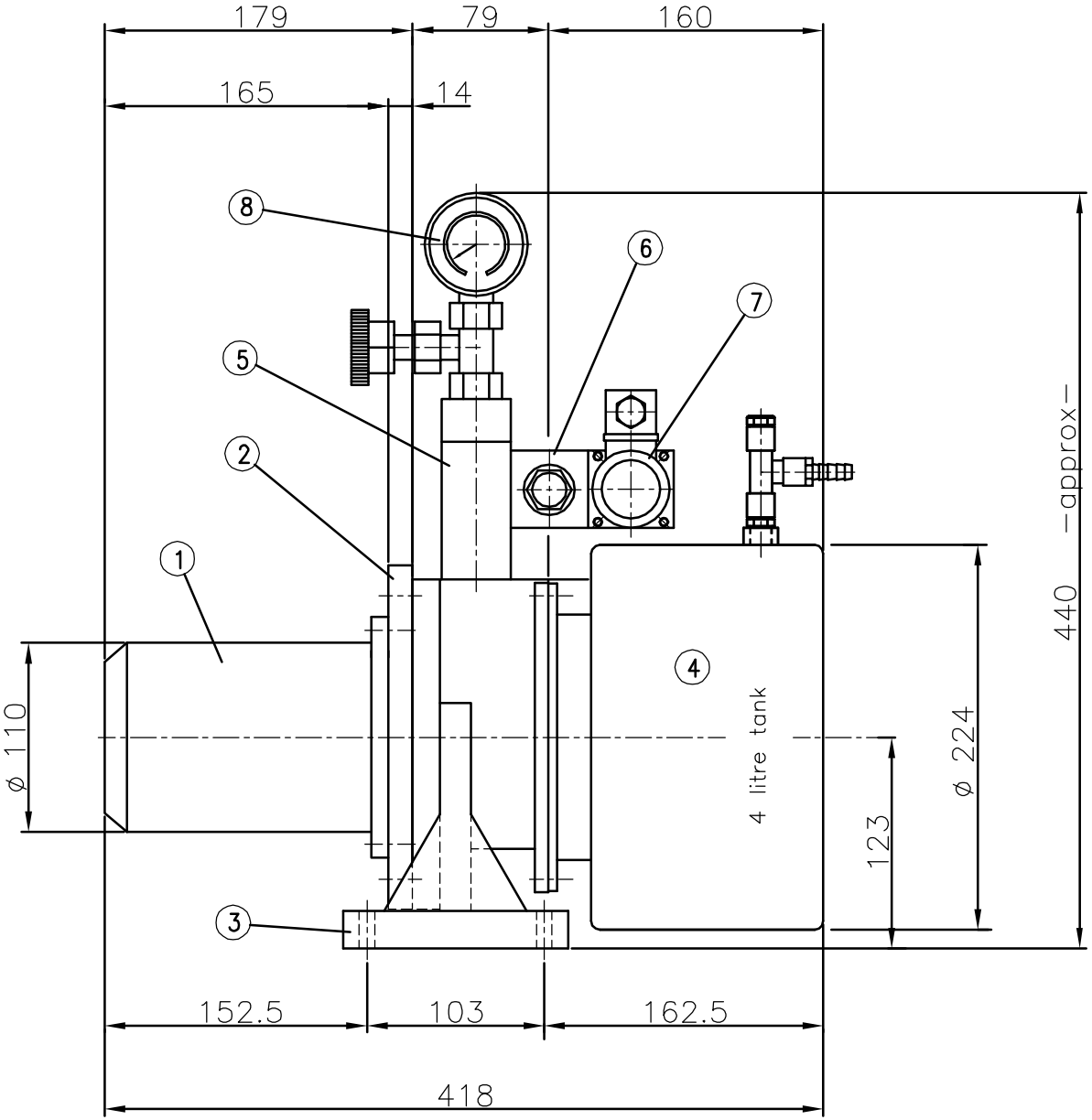

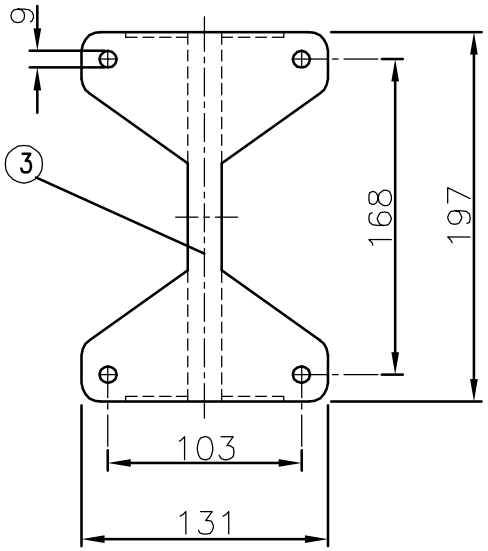

POS	DESCRIZIONE	QT	CODICE	MATERIALE	DIM. TAGLIO	PESO KG
8	PRESSURE GAUGE	1	ø63-1/4"G	0-160 bar		"Vika"
7	SOLENOID VALVE	1	DHI 0714	12V.-CC		ATOS
6	NON RETURN VALVE	1	AM3U PA B1003			Aron
5	MODULAR ELEMENT	1	BE 06	CETOP 3		Marsili
4	TANK	1	SC 4-224			"OMT"
3	BELL HOUSING SUPPORT	1	P 200-BC20			"OMT"
2	ADAPTOR FLANGE	1		ø200x14		Marsili
1	ELECTRIC MOTOR	1		300W.-2700RPM	12V.	Ramacciotti

MATERIALE
PROFILO
TAGLIO
PESO IN KG
N. CODICE
PESO IN KG
SCALA 1:2

MODIFICHE	DATA	DESCRIZIONE	DISEGNATORE	
				7
				6
				5
				4
				3
				2
				1

DENOMINAZIONE
POWER PACK Type: CC-4A (12V.)
OVERALL DIMENSIONS

DISEGNATO IL 21.Luglio.1997
DA otto

NOTE

Timonerie idrauliche
Timonerie elettroidrauliche
Telecomandi

62012 CIVITANOVA MARCHE
Via N. Bixio 63
Telef. (0733-813977)
Fax (0733-771284)

NUMERO CODICE
MA 0542