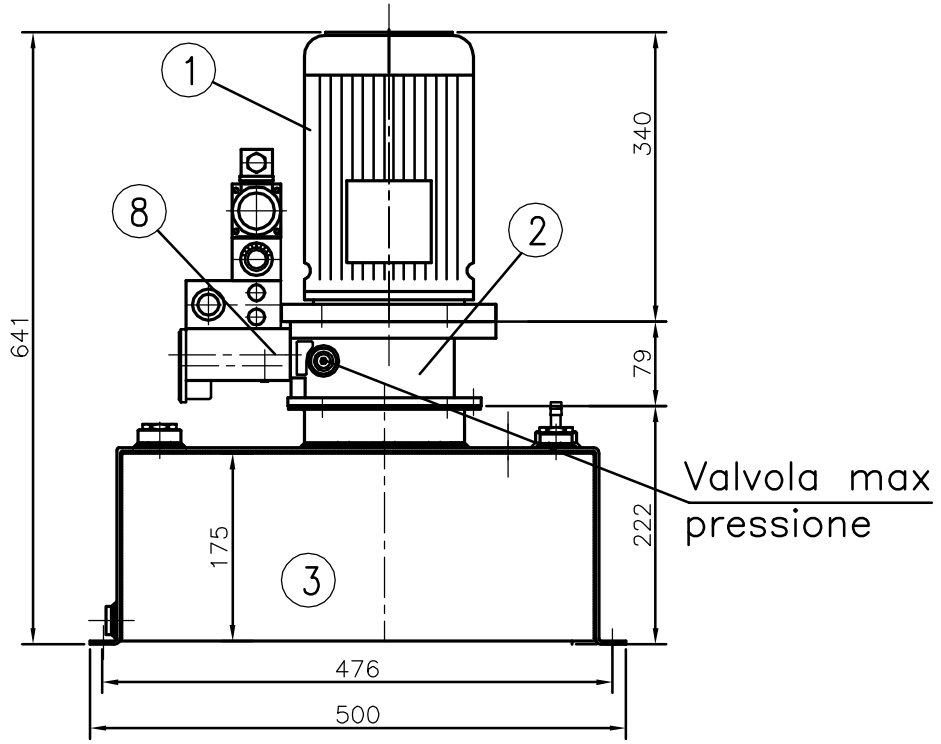

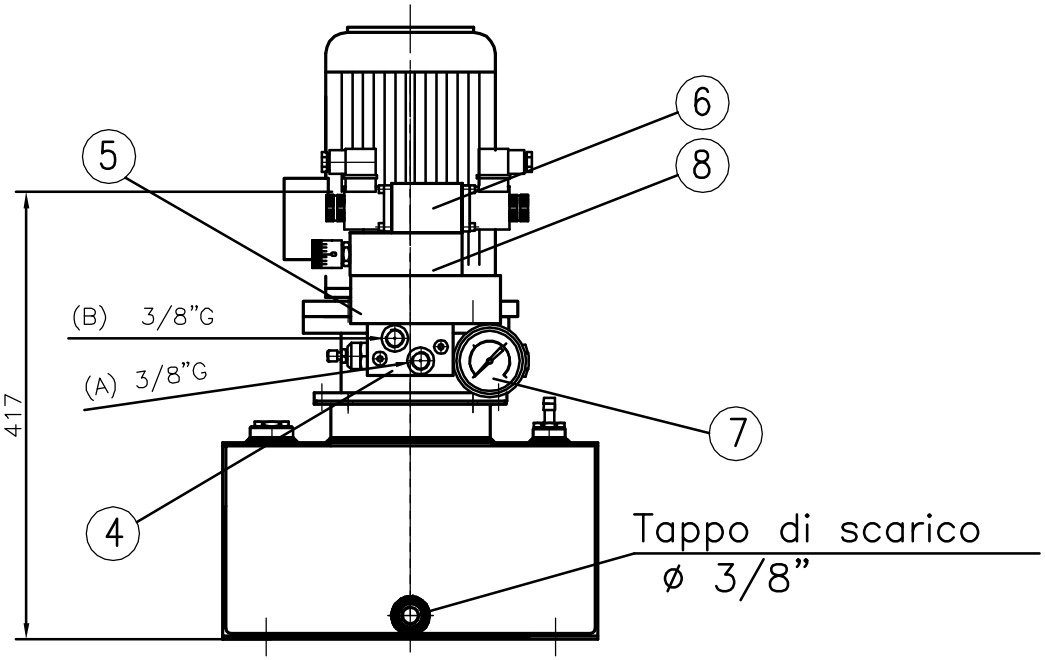

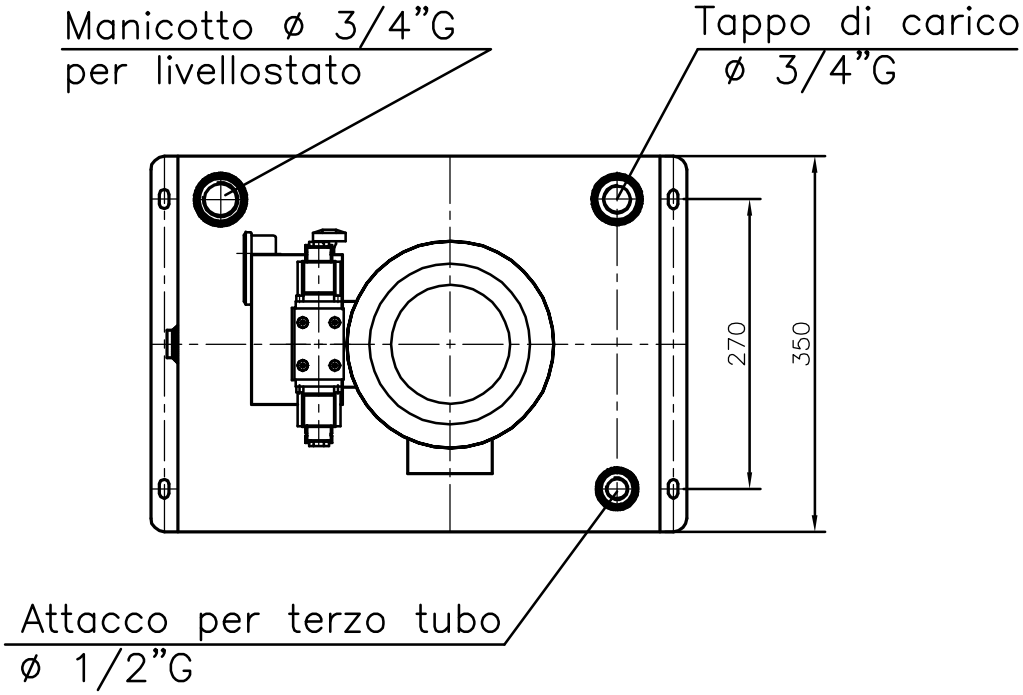

POS	DESCRIZIONE	QT	CODICE	MATERIALE	DIM. TAGLIO	PESO KG
8	REGOLATORE DI PORTATA	1	RFP50FE301		OPTIONAL	
7	MANOMETRO	1	ø63–1/4"G	0–160 bar	INOX	"Vika"
6	ELETROVALVOLA	1	DHI 0714–00	24V.–DC	CETOP3	ATOS
5	VALVOLA DI NON RITORNO	1	0–30		GHISA	Marsili
4	BASE ELETTROVALVOLA	1	BE 06	dis. MA 2608	CETOP3	Marsili
3	SERBATOIO	1	MA 2762	28 Litri	ACCIAIO	Marsili
2	GRUPPO–LANTERNA	1	BC20 V2 U1P		ALLUMINIO	"OMT"
1	MOTORE ELETTRICO	1	MA 100 La4	2,2Kw-220/380V-50Hz	1420 Rpm	Marelli

MATERIALE
PROFILO
TAGLIO
PESO IN KG
N. CODICE

PESO IN KG | SCALA 1:5

MODIFICHE

	DATA	DESCRIZIONE	DISEGNATORE
7			
6			
5			
4			
3			
2			
1			

DENOMINAZIONE
Centralina tipo: CC 28V – 2,2Kw–220/380V–50Hz Trifase
DIMENSIONI D'INGOMBRO

DISEGNATO IL 3 Novembre 2008
DA Zallocco Emanuele

NOTE
Matricola:

MARSILI
Timonerie idrauliche
Timonerie elettroidrauliche
Telecomandi

62012 CIVITANOVA MARCHE
Via N. Bixio 63
Telef. (0733–813977)
Fax (0733–771284)

NUMERO CODICE
MA 4022