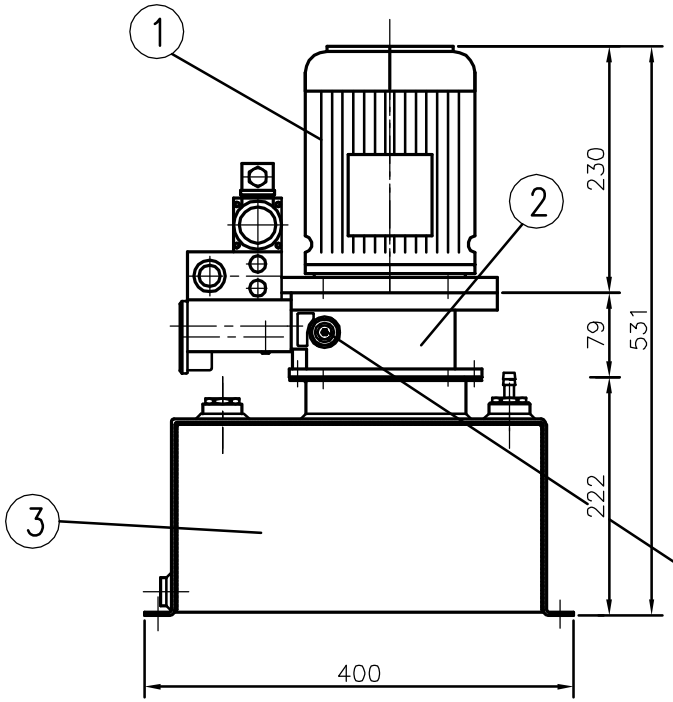

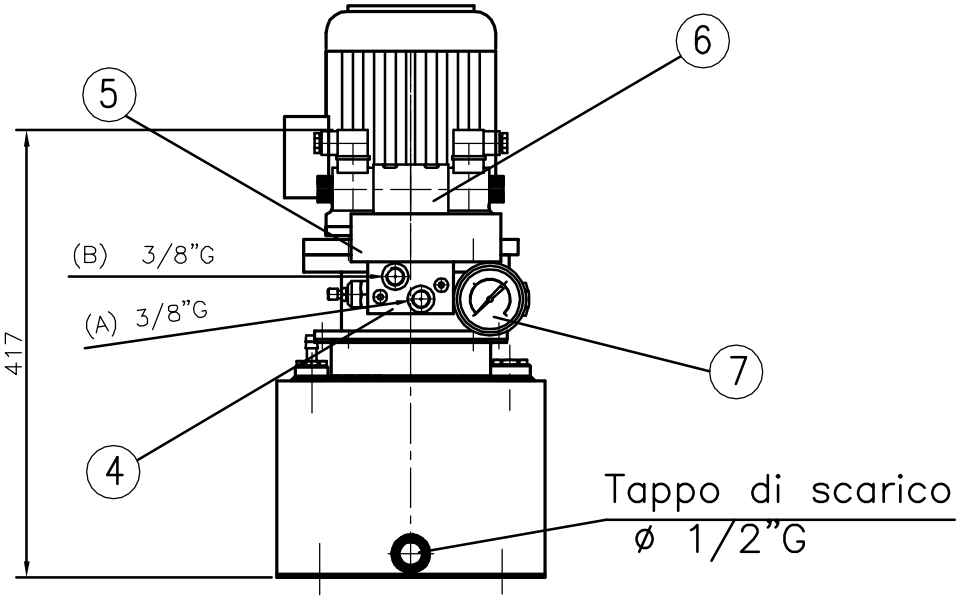

Valvola max pressione

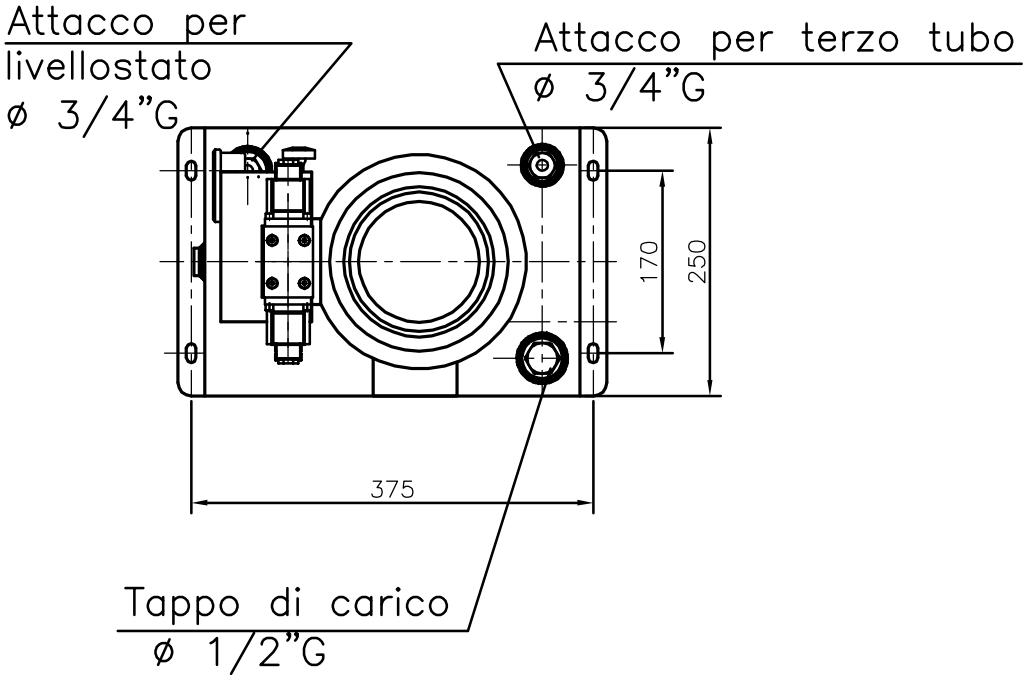

POS	DESCRIZIONE	QT	CODICE	MATERIALE	DIM. TAGLIO	PESO KG
7	MANOMETRO	1	ø63–1/4"G	0–160 bar	INOX	"Vika"
6	ELETROVALVOLA	1	DHI 0714–00	24V.–DC	CETOP3	ATOS
5	VALVOLA DI NON RITORNO	1	0–30			Marsili
4	BASE ELETTROVALVOLA	1	BE 06		CETOP3	Marsili
3	SERBATOIO	1	SC14BCORIZZ.	14 Litri		Marsili
2	GRUPPO–LANTERNA	1	BC20 V2 U1P			"OMT"
1	MOTORE ELETTRICO	1	Ma80Mb4	0.75Kw–220/380V–50Hz	1385 G/1'	Marelli

MATERIALE
PROFILO
TAGLIO
PESO IN KG
N. CODICE

PESO IN KG | SCALA 1:5

MODIFICHE

DATA	DESCRIZIONE	DISEGNATORE	
			7
			6
			5
			4
			3
24.09.08	Modifica manicotti	S.Dybon	2
	Sostituzione Serbatoio OMT		1

DENOMINAZIONE
Centralina tipo: CC 14V – 0.75Kw–220/380V–50Hz Trifase
DIMENSIONI D'INGOMBRO

DISEGNATO IL 27 settembre 2005
DA Gianfranco

NOTE
Matricola:

MARSILI
Timonerie idrauliche
Timonerie elettroidrauliche
Telecomandi

62012 CIVITANOVA MARCHE
Via N. Bixio 63
Telef. (0733–813977)
Fax (0733–771284)

NUMERO CODICE
MA 2801

REVISIONE 1