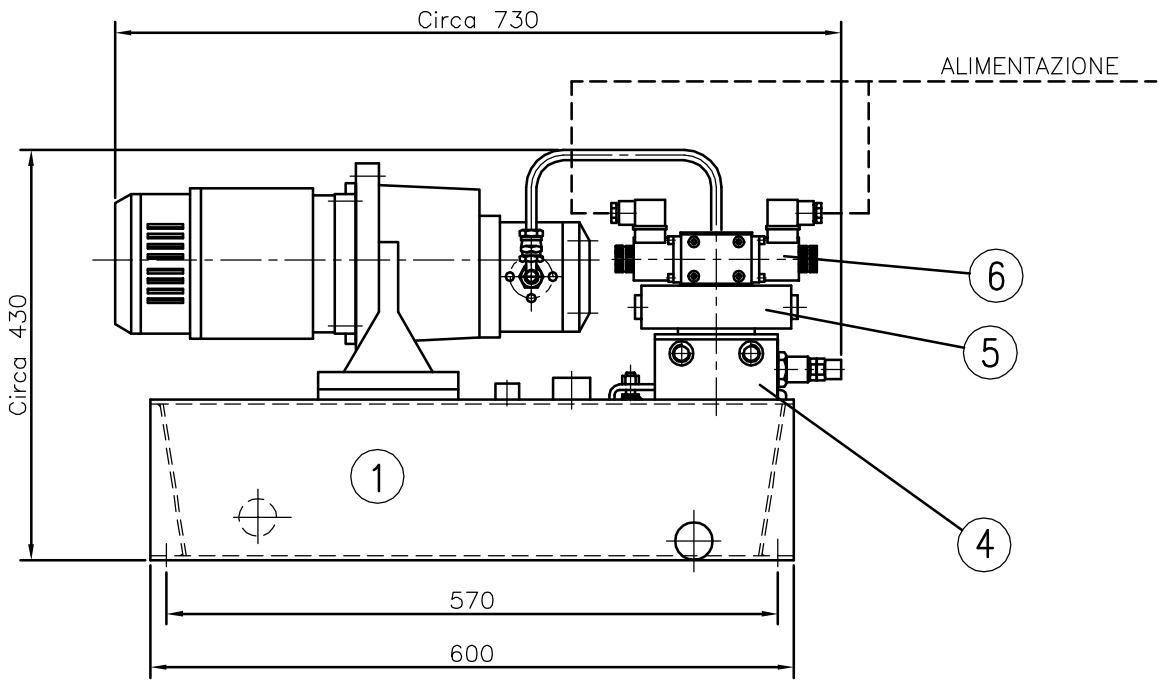

FUORI PRODUZIONE

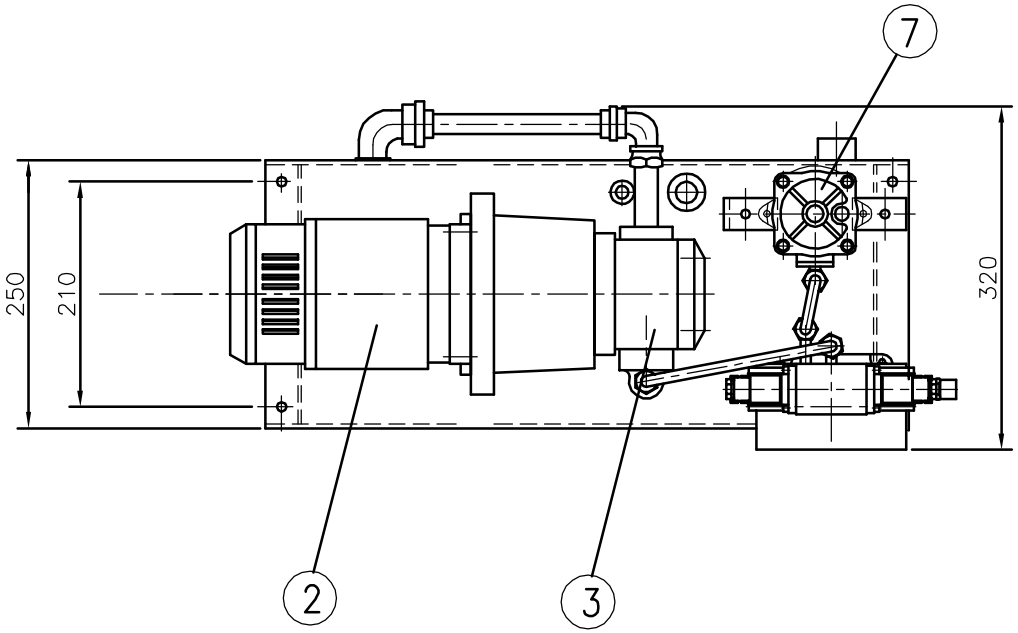

POS	DESCRIZIONE	QT	CODICE	MATERIALE	DIM. TAGLIO	PESO KG
7	FILTRO AL RITORNO	1	FIO 30/6			FBO
6	ELETROVALVOLA	1	DHI – 0714	24V DC		ATOS
5	VALVOLA DI NON RITORNO	1	0–30			Marsili
4	BASE ELETTROVALVOLA	1	BS 320 C2			Aron
3	POMPA AD INGRANAGGI	1				Marzocchi
2	MOTORE ELETTRICO	1	MEM 90 L4	1kw–24V–1450Rpm		Gianneschi
1	SERBATOIO	1	MA 0514–1	13 litri		Marsili

MATERIALE
PROFILO
TAGLIO
PESO IN KG
N. CODICE

PESO IN KG | SCALA

MODIFICHE

	DATA	DESCRIZIONE	DISEGNATORE
7			
6			
5			
4			
3			
2			
1			

DENOMINAZIONE
CENTRALINA TIPO: AN–13 S
–INGOMBRI–

DISEGNATO IL 10 Dicembre 2007
DA Zallocco Emanuele
NOTE

MARSILI
Timonerie idrauliche
Timonerie elettroidrauliche
Telecomandi

62012 CIVITANOVA MARCHE
ITALY
Via N. Bixio 63
Telef. (0733–813977)
Fax (0733–771284)

NUMERO CODICE
MA 3697