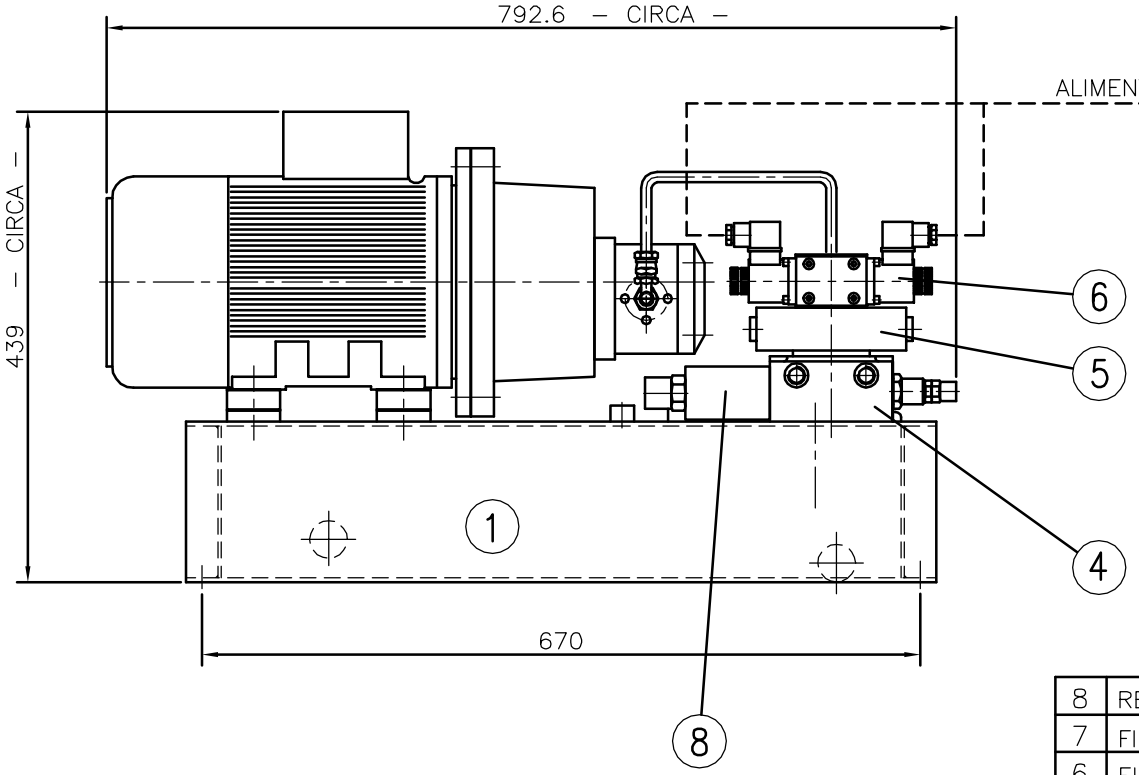

FUORI PRODUZIONE

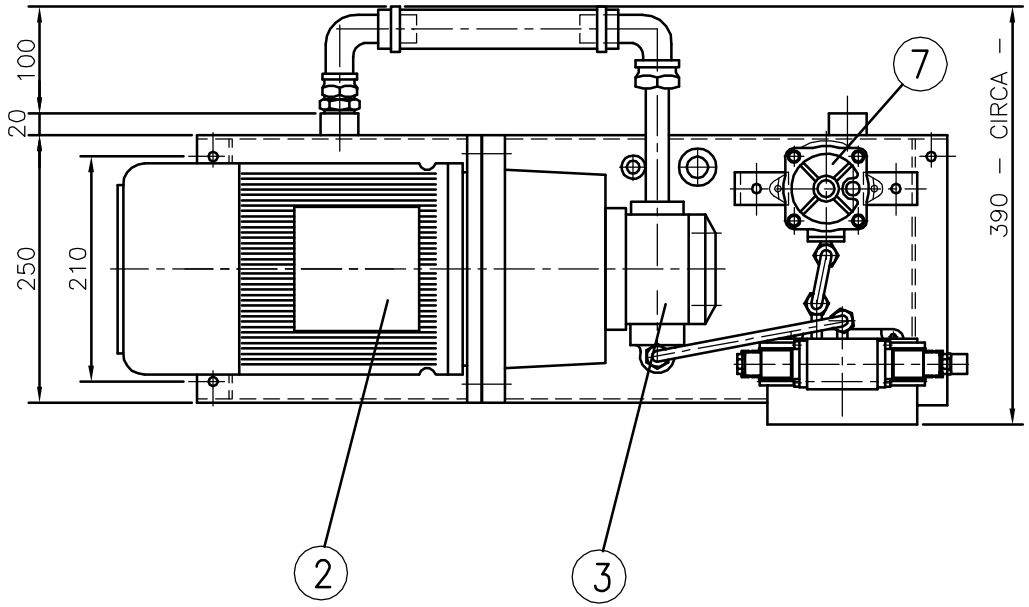

POS	DESCRIZIONE	QT	CODICE	MATERIALE	DIM. TAGLIO	PESO KG
8	REGOLATORE DI FLUSSO	1	2FB55-R4W-553			Danfoss
7	FILTRO AL RITORNO	1	FIO 30/6			FBO
6	ELETROVALVOLA	1	MD1D-S2/50-24V-CC			Duplomatic
5	VALVOLA DI NON RITORNO	1	0–30			Marsili
4	BASE ELETTROVALVOLA	1	BS 320 C2			Aron
3	POMPA AD INGRANAGGI	1	SEP 2 11/D C001-1/6M	15 litri/min.		Sauer
2	MOTORE ELETTRICO	1	MA 100 Lb4	3 kw	1420 G/1'	Marelli
1	SERBATOIO	1	MA 0513	22 litri		Marsili

MATERIALE
PROFILO
TAGLIO
PESO IN KG
N. CODICE

PESO IN KG | SCALA

MODIFICHE

	DATA	DESCRIZIONE	DISEGNATORE
7			
6			
5			
4			
3			
2			
1			

DENOMINAZIONE
Cantiere Navale ITALAM CRN
CENTRALINA TIPO : AN 22
–INGOMBRI–

DISEGNATO IL 14.Aprile.1999
DA otto

NOTE

MARSILI
Timonerie idrauliche
Timonerie elettroidrauliche
Telecomandi

62012 CIVITANOVA MARCHE
ITALY
Via N. Bixio 63
Telef. (0733–813977)
Fax (0733–771284)

NUMERO CODICE
MA 0983