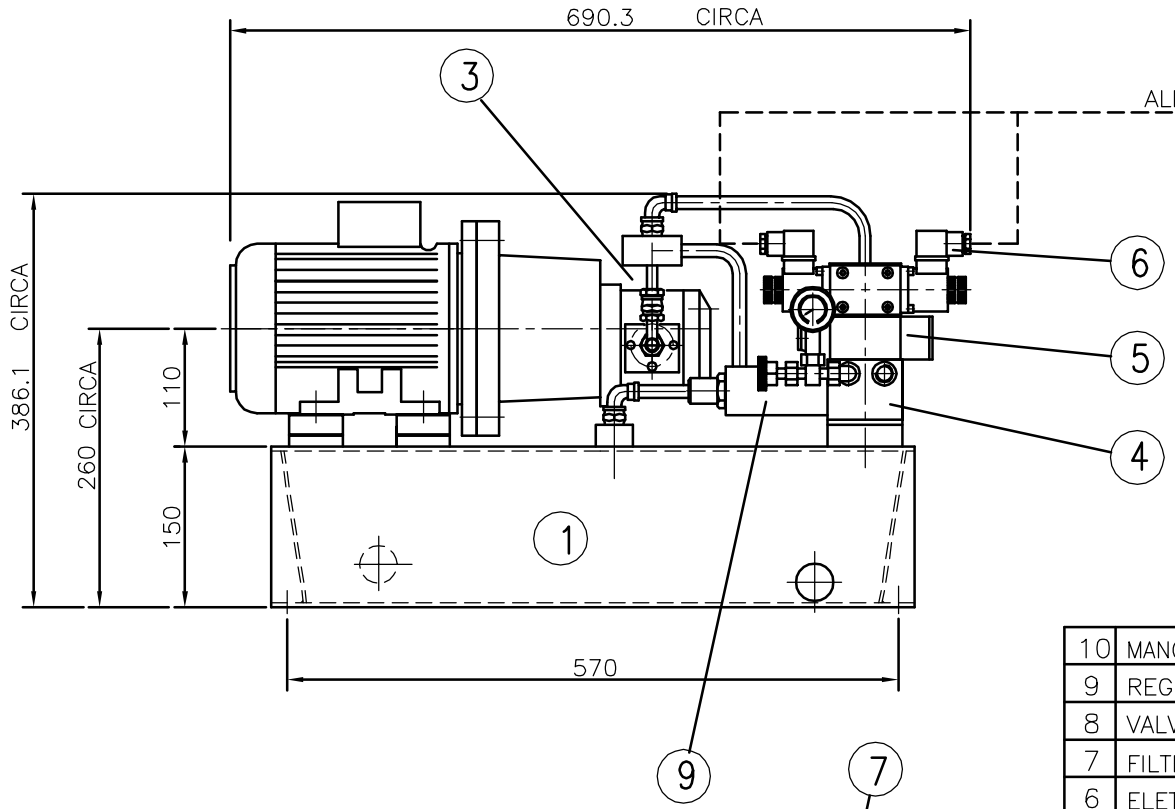

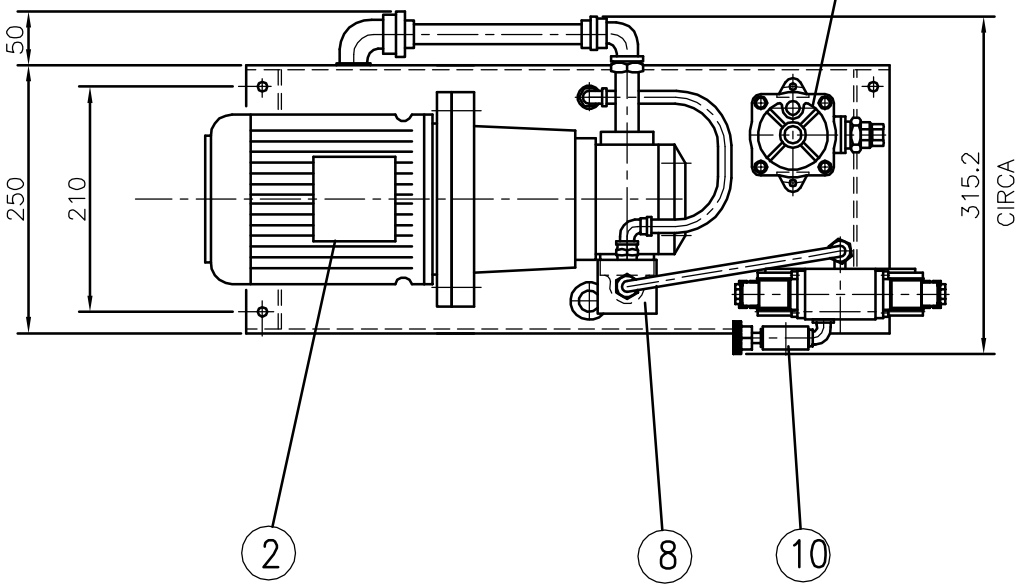

FUORI PRODUZIONE

* MA 80a 4 0,55kw-220/380V. 1380 giri/1'
MA 80b 4 0,75kw-220/380V. 1385 giri/1'

POS	DESCRIZIONE	QT	CODICE	MATERIALE	DIM. TAGLIO	PESO KG
10	MANOMETRO CON ESCLUSORE	1	1/4" G			Commerciale
9	REGOLATORE DI FLUSSO	1	QV-06-3/12/11			Fluid Control
8	VALVOLA DI MAX	1	VLP40-L-12-02-A			CBF
7	FILTRO AL RITORNO	1	FIO 30/6			FBO
6	ELETROVALVOLA	1	MDID-S4/50-24V-CC			Duplomatic
5	VALVOLA DI NON RITORNO	1	O/30			Marsili
4	BASE ELETTROVALVOLA	1				Marsili
3	POMPA AD INGRANAGGI	1				Marzocchi
2	MOTORE ELETTRICO	1	*			Marelli
1	SERBATOIO	1	MA 0514-1	13 litri		Marsili

MATERIALE
PROFILO
TAGLIO
PESO IN KG
N. CODICE

PESO IN KG
SCALA 1:5

MODIFICHE

	DATA	DESCRIZIONE	DISEGNATORE
7			
6			
5			
4			
3			
2			
1			

DENOMINAZIONE
CENTRALINA TIPO: AN-13S
-INGOMBRI-

DISEGNATO IL 18.Giugno.1999
DA otto
NOTE

Timonerie idrauliche
Timonerie elettroidrauliche
Telecomandi

62012 CIVITANOVA MARCHE
ITALY
Via N. Bixio 63
Telef. (0733-813977)
Fax (0733-771284)

NUMERO CODICE
MA 1044